平成２９年度全九州バレーボール総合選手権大会　宮崎県大会
男子トーナメント表

Ａ　コート：北郷体育館（さくらアリーナ）
Ｉ・Ｊ　コート：日南学園高校体育館
Ｋ・Ｌ　コート：日南高校体育館

4月15日（土）　4月16日（日）　4月15日（土）

- 都城工業 1 ― 宮崎北 2　2［25－10, 25－14］0
- 宮崎日大 3 ― 日章学園 4　2［25－6, 25－11］0
- 1 ― 2　2［25－15, 25－21］0
- 宮崎学園 5 ― 都城 6　2［25－21, 20－25, 25－22］1
- 宮崎南 7 ― 都城農業 8　2［29－31, 25－20, 26－24］1
- 5 ― 7　2［25－19, 25－8］0
- 3 ― 4　2［25－17, 25－8］0
- 延岡工業 9 ― 飯野 10　2［25－10, 25－9］0
- 佐土原 11 ― 小林 12　2［17－25, 25－23, 25－23］1
- 9 ― 11　2［24－26, 25－7, 25－17］1
- 延岡 13 ― 高鍋 14　2［25－21, 25－23］0
- 都農 15 ― 日南振徳 16　2［25－8, 25－9］0
- 13 ― 15　2［25－9, 25－15］0
- 9 ― 15　2［25－14, 26－24］0
- 1 ― 15　2［25－18, 25－13］0
- 17 小林西 ― 18 本庄　2［25－14, 25－5］0
- 19 妻 ― 20 都城泉ケ丘・都城西　2［25－9, 25－10］0
- 17 ― 20　2［25－22, 25－19］0
- 21 宮崎第一 ― 22 都城工専　2［21－25, 25－16, 25－16］1
- 23 高千穂 ― 24 宮崎大宮　2［25－22, 25－23］0
- 21 ― 24　2［25－23, 25－10］0
- 17 ― 24　［25－17, 21－25, 25－21］
- 25 宮崎工業 ― 26 日南　2［25－4, 25－2］0
- 27 日向 ― 28 高鍋農業　2［25－17, 25－22］0
- 25 ― 28　2［25－3, 25－9］0
- 29 宮崎農業 ― 30 宮崎西　2［25－16, 23－19］0
- 31 小林秀峰 ― 32 日向学院　2［25－11, 25－20］0
- 29 ― 32　2［25－8, 25－7］0
- 25 ― 32　2［25－23, 25－22］0
- 1 ― 17　2［25－6, 25－22］0
- 優勝：宮崎工業高等学校　2［25－11, 28－26］0

平成２９年度全九州バレーボール総合選手権大会　宮崎県大会
女子トーナメント表
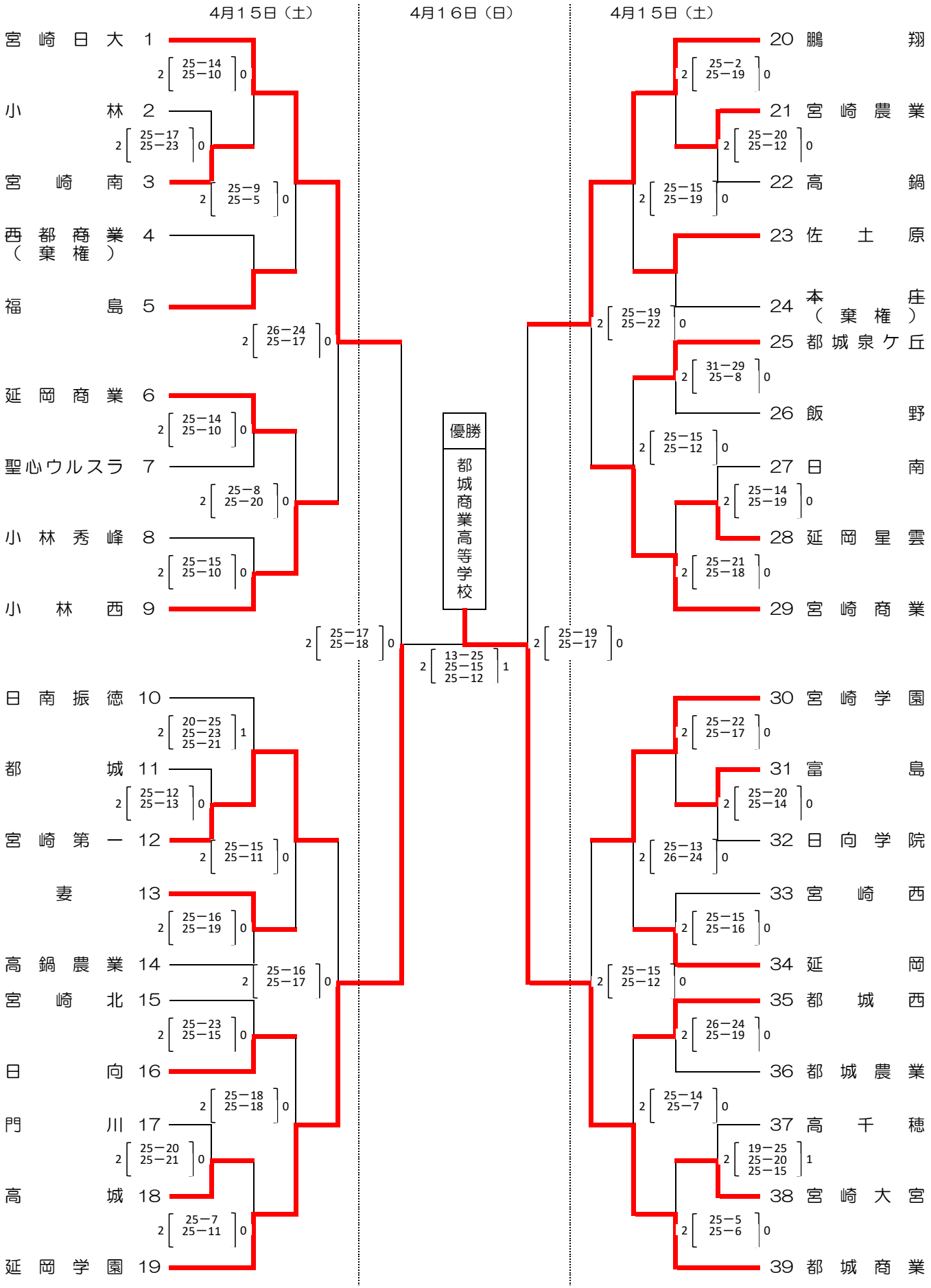
Ａ・Ｂ・Ｃ・Ｄ　コート：北郷体育館（さくらアリーナ）
Ｅ　・　Ｆ　コート：日南振徳高校体育館
Ｇ　・　Ｈ　コート：日南市生涯学習センターまなびピア